ACCUMULATORI VIPIEMME SpA	SCHEDA TECNICA	**Emissione:23/06/03** **Rev: 3 Aprile/2010**

Codice Batteria

(5 54 57)

B460C

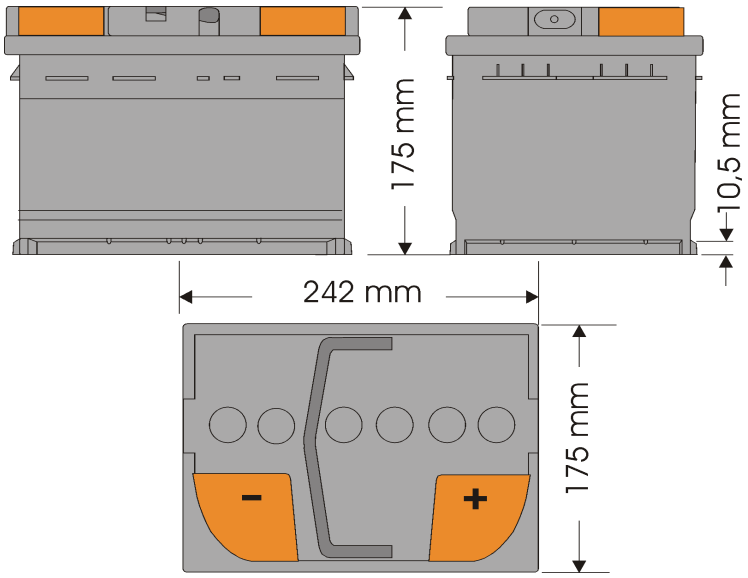

BATTERIA senza manutenzione, costruita con lega **Pb/Ca** con griglia espansa

MATERIALE box e coperchio : **copolimero di polipropilene**

COLORE Box **:** **Nero**

COLORE Coperchio**:** **Nero**

PIASTRE Imbustate, con **materiale polietilenico**

PESO x batteria carica , approssimativo **Kg.13,8**

ACIDO SOLFORICO di peso specifico **1,28 +/- 0,01**

TEMPERATURA di riferimento x la densità e x le caratteristiche elettriche **25°**

Osservazioni:

Versione carica Pb/Ca

Numero Codice	Tensione	Capacità	Corrente di Spunto a -18°			Res.Cap.	Coperchio	Polo	Schema	Piano Palletizz.
	V	**Ah 20h**	**EN**	**IEC**	**DIN**	**minuti**	x Box **45LB**			
B460C (5 54 57)	**12**	**55**	**460**		**230**	**81**	**Kamina** con Maniglia	**1** Standard	**0** positivo **DX**	**18x4=72**

E' vietata la riproduzione (anche parziale) del presente documento senza l'autorizzazione della Accumulatori Vipiemme spa